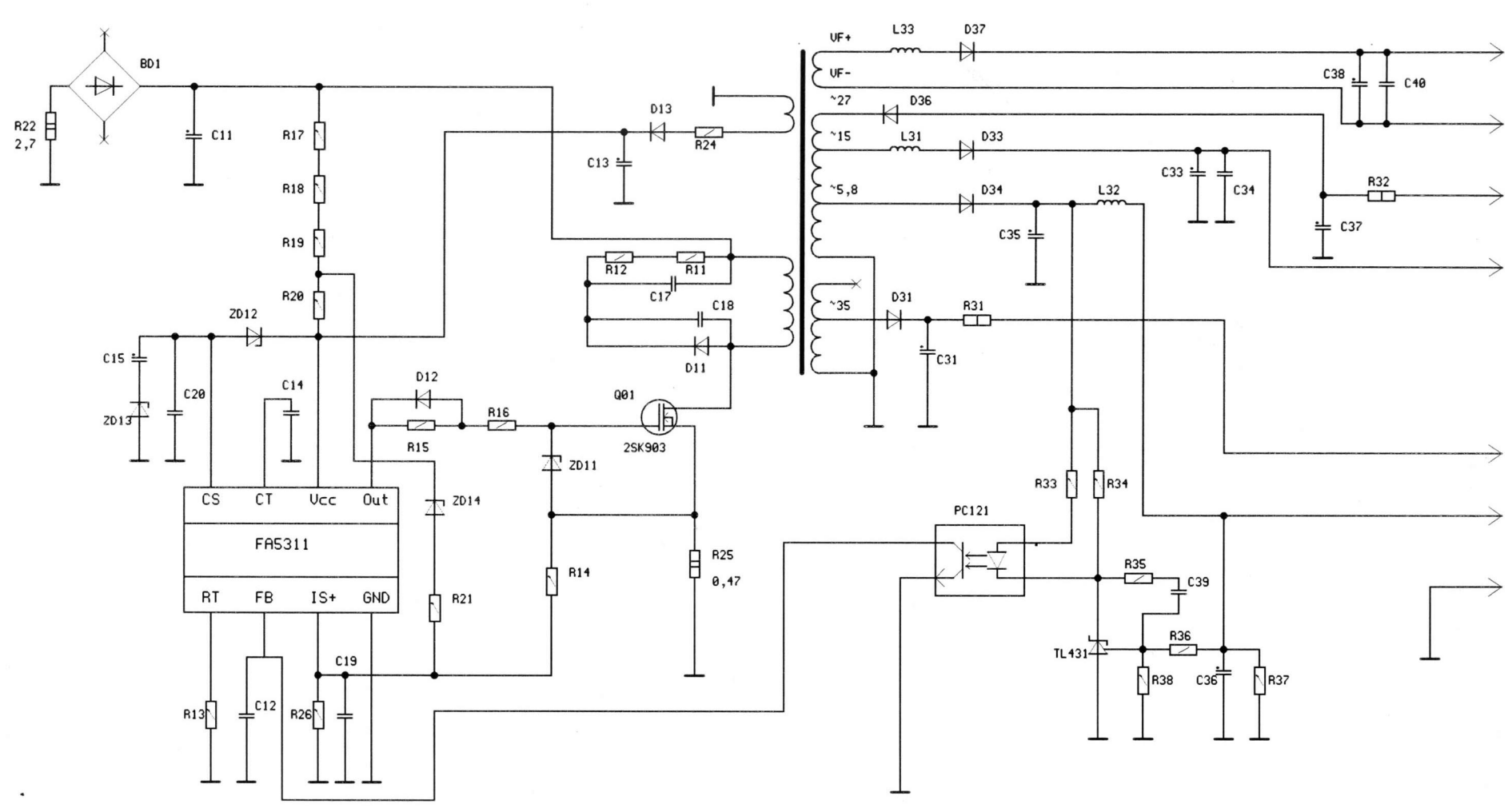
BD1
R22
2,7
C11
R17
R18
R19
R20
ZD12
C15
ZD13
C20
C14
CS
CT
Vcc
Out
FA5311
RT
FB
IS+
GND
R13
C12
R26
C19
D12
R15
R16
ZD14
R21
ZD11
R14
Q01
2SK903
R25
0,47
D13
R24
C13
R12
R11
C17
C18
D11
VF+
VF-
~27
~15
~5,8
~35
L33
D37
D36
L31
D33
D34
L32
D31
R31
C31
C35
C33
C34
C38
C40
C37
R32
PC121
R33
R34
R35
C39
TL431
R36
R38
C36
R37